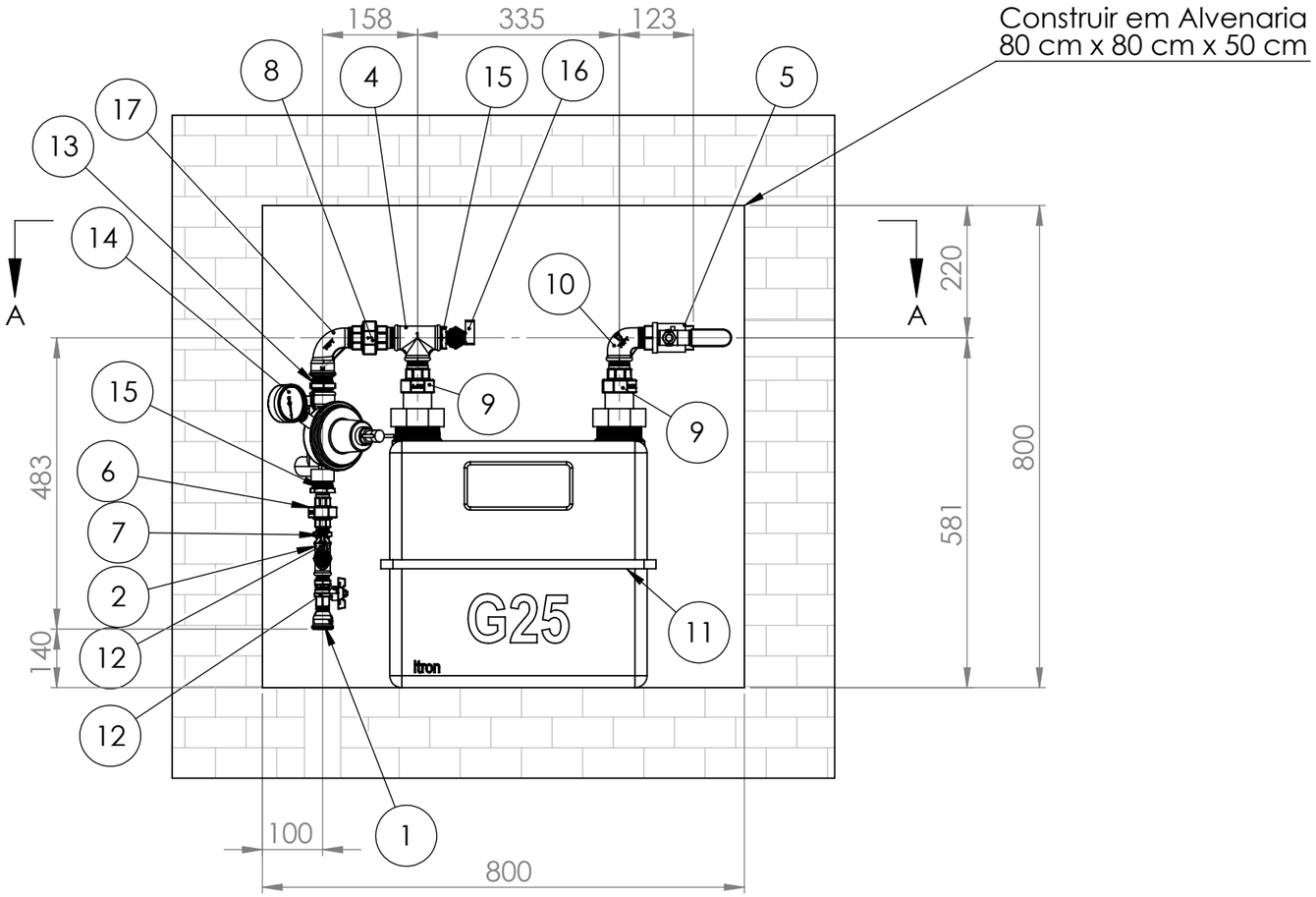

ITEM	PEÇA	QTD	SAP
1	Luva de Red. 3/4"x1/2" MF BSP	1	5725
2	Tê reto 1/2" BSP	1	5726
3	Bujão (plug) 1/2" BSP Furar p/ Lacrar	2	971
4	Tê Reto 1" BSP	1	4770
5	Válvula Esfera FF 1" BSP	1	5821
6	União MF 1/2" BSP Ved. Borracha	1	5727
7	Niple 1/2" BSP	1	4521
8	União MF 1" BSP Ved. Borracha	1	5825
9	Piscano Reto 1" x 1.1/4"	2	5822
10	Curva RC MF 1"	1	5975
11	Medidor G25 Itron	1	5532
12	Válvula Esfera MF 1/2" BSP	2	4931
13	Niple 1" BSP	1	4523
14	Regulador OPSO DN 3/4 Q120	1	1769
15	Bucha de redução 1" x 1/2" BSP	2	5735
16	Válvula Esf. MF 1/2" BSP Angular 90º	1	5826
17	Curva RL MF 1" BSP	1	5823

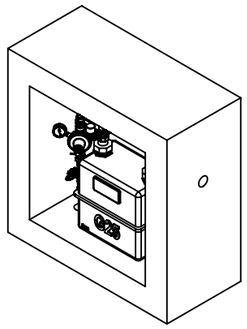

MF = Macho x Fêmea
MM = Macho x Macho
RC = Raio Curto
RL = Raio Longo

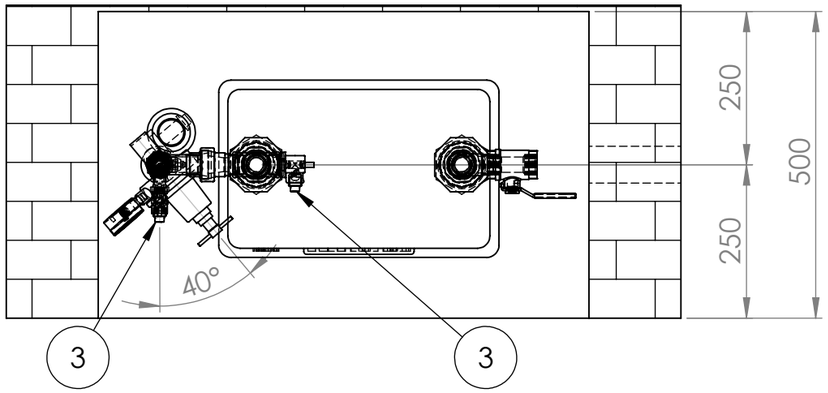

CORTE A-A

	Tipo do Documento	Número GASMIG		Rev.
GASMIG	DESENHO DE CONJUNTO	**DTG-02-EGN-DEC-42**		00
	Tipo de Assunto	Formato	Escala	Num Pag.
	EQUIPAMENTOS DE GÁS	**A3**	1:10	1/1
	Título do Documento			
	Equip. em caixa de parede-Conj. de Regulagem e medição com medidor G25 RC-56			

Controle de Revisões

Rev.	Data	Descrição	Elaboração	Verificação	Aprovação
00	05/01/2021	Emissão Inicial	Austen	Marcelo Paixão	Heitor Belfort

Notas:

1 - Para montagem deste CMRP é obrigatório o uso da transição com ponta longa de aço, pois a entrada do CMRP fica longe do piso da caixa devido à altura do medidor. A distância entre o piso da caixa e a face da transição deverá ser de 140 mm.
2 - Caso o regulador seja entregue pela Gasmig com buchas de redução de 1" x 3/4", estas deverão ser retiradas com cuidado. Pode-se

Documentos Complementares:

-

DISTRIBUIÇÃO AUTOMÁTICA DE CÓPIAS

Distrib.
Qtde/Tipo
Orgão

Classificação